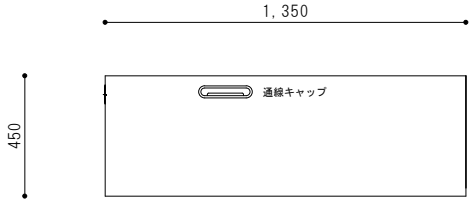

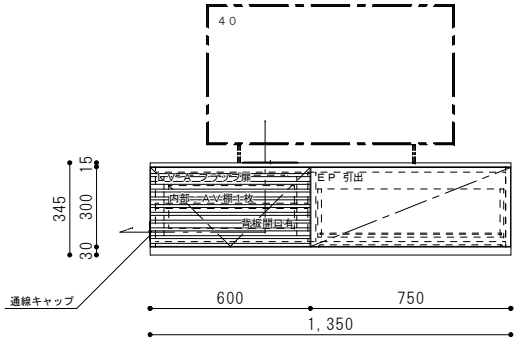

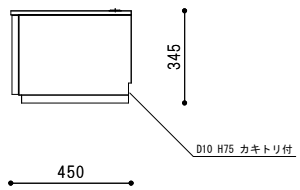

SCALE : 1/20 (A3)	SELECT FURNITURE A+	SELECT PLAN TV-147
DATE : 2023/09/01		