LEDポールランタン 部品単価表（Ver 1.3）

PL0-20LERW
PL0-40LERW

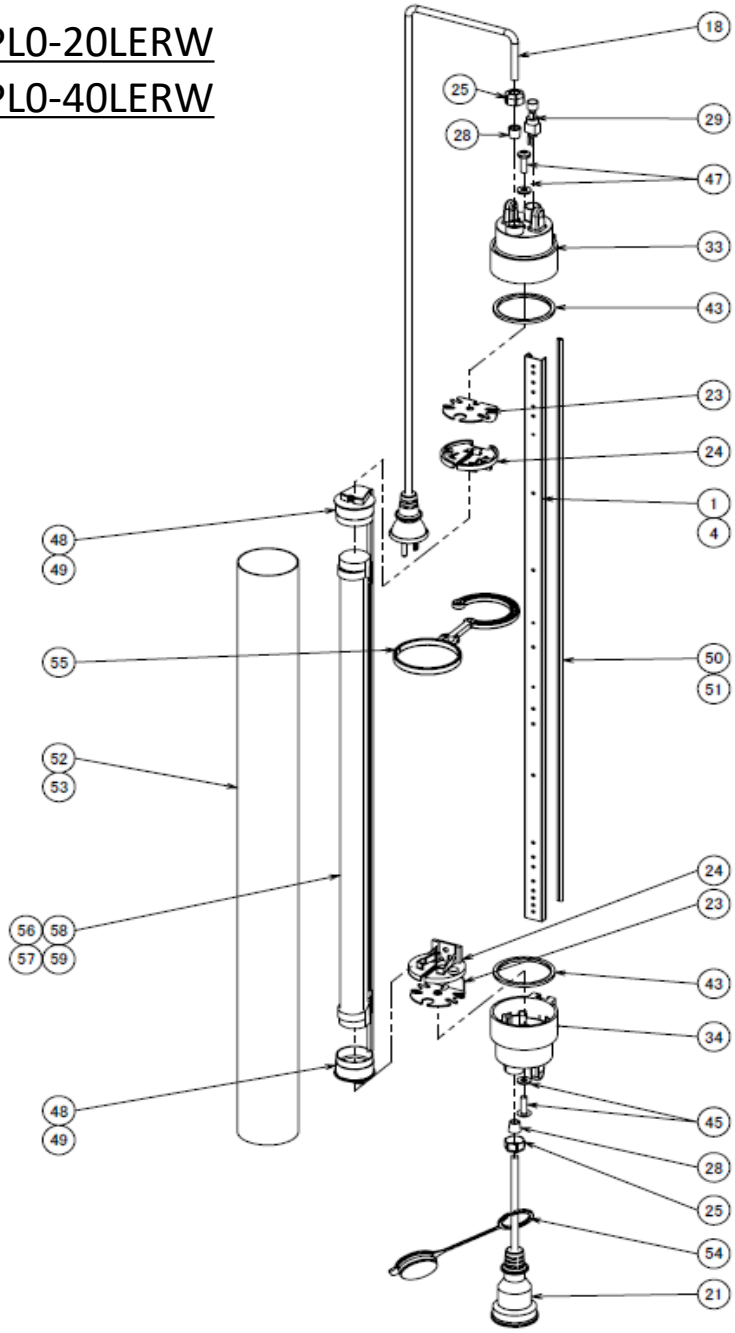

（円）

No.	品　　名	仕　様	単位	部品番号	20LERW	40LERW	標準価格	備考
1	サッシ700		本	PLP001-28	○		540	
4	サッシ1310		本	PLP001-30		○	760	
18	ACコード5100	125V接地2Pプラグ	本	PLP002-59	○	○	1,900	
21	コネクタコード250	125V接地2Pコネクタ	本	PLP040-01	○	○	760	
23	02受け金具	鋼板	個	PLP018-02	○	○	330	
24	ソケットホルダ		個	PLP003	○	○	200	
25	コードキャップ	白色	個		○	○	100	
28	コードキャップ用パッキン	黒色	個		○	○	100	
29	スイッチ1011	電線・カラーボタン付	個	PLP029-01	○	○	O.P	
33	エンドキャップSW	白色	個	PLP024-03	○	○	2,900	
34	エンドキャップRN	白色	個	PLP024-43	○	○	1,000	
43	ゴムパッキン60		個	PLP008	○	○	40	
45	なべねじ M6×30	パッキン付	個		○	○	80	
47	いたずら防止ねじ M6×30	パッキン付	個		○	○	120	
48	FLソケットコード20LE		本	PLP038-11	○		800	
49	FLソケットコード40LE		本	PLP038-12		○	800	
50	コネクタコード用渡線20型用	白色	本		○		200	
51	コネクタコード用渡線40型用	白色	本			○	400	
52	PCパイプ710	反射板無	本	PLP010-23	○		1,200	
53	PCパイプ1320	反射板無	本	PLP010-29		○	1,800	
54	コネクタキャップ		個	ESP-010	○	○	50	
55	吊下げフック		本	PLP034-01	○	○	200	
56	LED直管20型（ﾊｲﾌﾞﾘｯﾄﾞ電源）	ﾌﾘｰﾎﾞﾙﾄ/方・両極兼用	本	YT060-T8-10D	○		O.P	補修部品用
57	LED直管40型（ﾊｲﾌﾞﾘｯﾄﾞ電源）	ﾌﾘｰﾎﾞﾙﾄ/方・両極兼用	本	YT120-T8-20D		○	O.P	補修部品用
58	LED直管20型（両極入力）	ﾌﾘｰﾎﾞﾙﾄ/両極用	本	HTB-0600A-50K	○		O.P	
59	LED直管40型（両極入力）	ﾌﾘｰﾎﾞﾙﾄ/両極用	本	HTB-1200A-50K		○	O.P	