L1 預鑄水溝蓋

註：半圓型洩水孔另有更改爲橢圓型鍍鋅筒製品

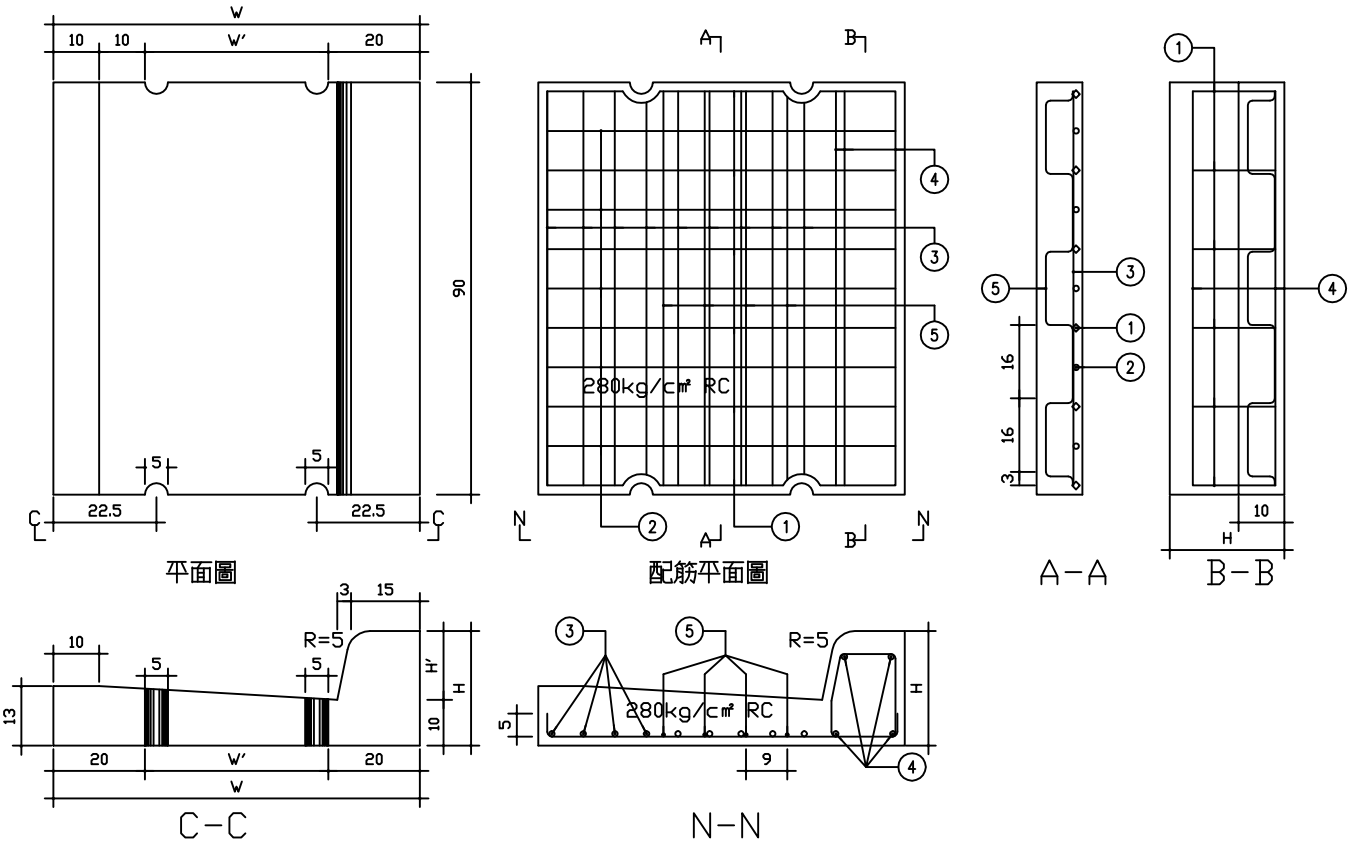

L1 型預鑄溝蓋版(H=25,H′=15)　　單位：每塊

本工程採用有●符號者	採用符號	各部尺寸	W	W′	鋼筋表 ① ø13mm			② ø13mm			③ ø10mm			④ ø9mm			⑤ ø6mm			總重量 (kg)	參考重量（含損耗）(kg)
					每支長度	支數	合計重量	每支長度	支數	合計重量	每支長度	支數	合計重量	每支長度	支數	合計重量	每支長度	支數	合計重量		
	○	80×90	80	40	131	6	8.203	86	5	4.488	86	9	4.543	86	4	1.806	132	4	1.225	20.265	245
	○	90×90	90	50	141	6	8.830	96	5	5.010	86	10	5.048	86	4	1.806	132	4	1.225	21.919	269
	○	100×90	100	60	151	6	9.456	106	5	5.532	86	12	6.057	86	4	1.806	132	4	1.225	24.076	294

L1 型預鑄溝蓋版(H=30,H′=20)　　單位：每塊

本工程採用有●符號者	採用符號	各部尺寸	W	W′	鋼筋表 ① ø13mm			② ø13mm			③ ø10mm			④ ø9mm			⑤ ø6mm			總重量 (kg)	參考重量（含損耗）(kg)
					每支長度	支數	合計重量	每支長度	支數	合計重量	每支長度	支數	合計重量	每支長度	支數	合計重量	每支長度	支數	合計重量		
	○	80×90	80	40	141	6	8.830	86	5	4.488	86	9	4.543	86	4	1.806	132	4	1.225	20.892	246
	○	90×90	90	50	151	6	9.456	96	5	5.010	86	10	5.048	86	4	1.806	132	4	1.225	22.545	270
	○	100×90	100	60	161	6	10.082	106	5	5.532	86	12	6.057	86	4	1.806	132	4	1.225	24.702	295

附註：1. W：溝蓋寬 、 W'：溝寬 、 H：溝蓋高 、H′：緣石高
2. 本設計圖採用單位：長度爲公分，重量爲公斤。
3. 鋼筋應按設計圖尺寸確實配置，並每間隔一交叉點施電焊固定，期餘採用鉛線結紮，焊點之溶渣應清除潔淨。
4. 混凝土鋼筋保護層厚度爲二公分。