預鑄中央分隔島及車阻柱

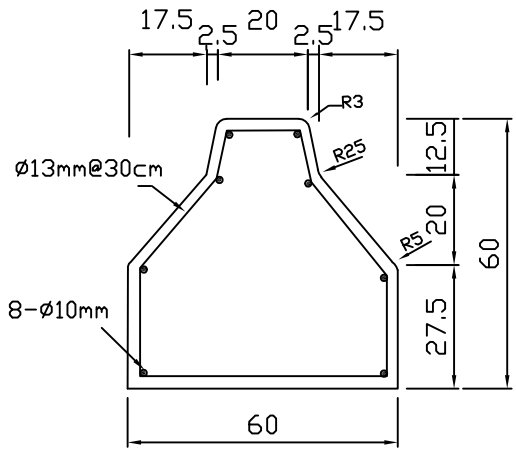

雙面 60H×60W×200(100)Lcm

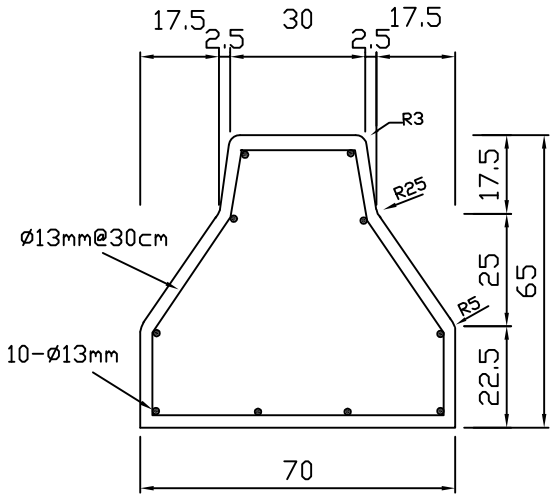

雙面 65H×70W×200(100)Lcm

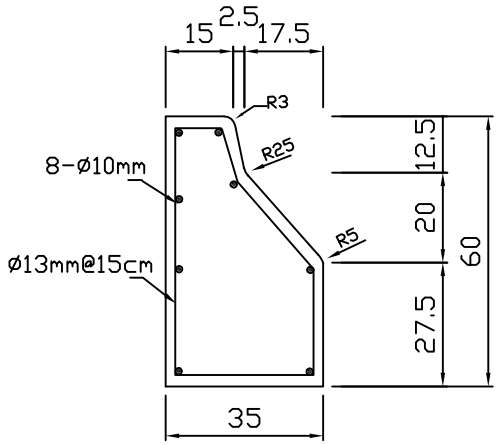

單面 35H×60W×200(100)Lcm

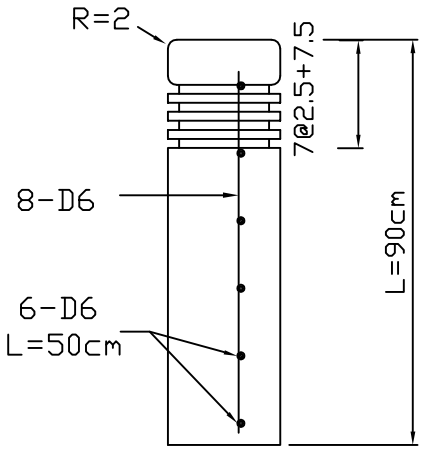

車阻柱 ø25×90Lcm

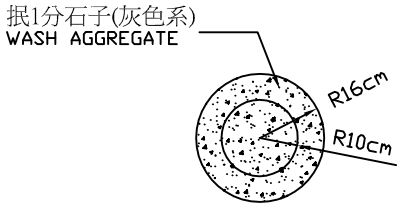

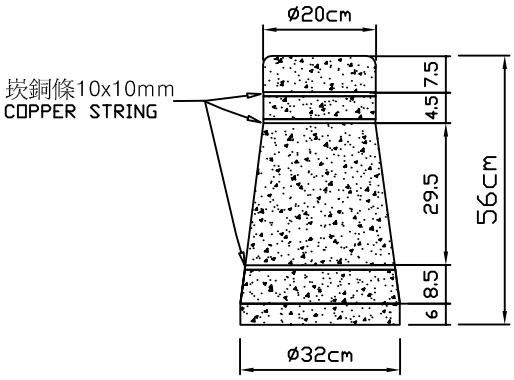

抿石子車阻柱 ø20~32×56Lcm