レンタル水耕栽培用 MSK-REN 接続図：計 60set＋開発予備 1

Confidential　Ver. 240229

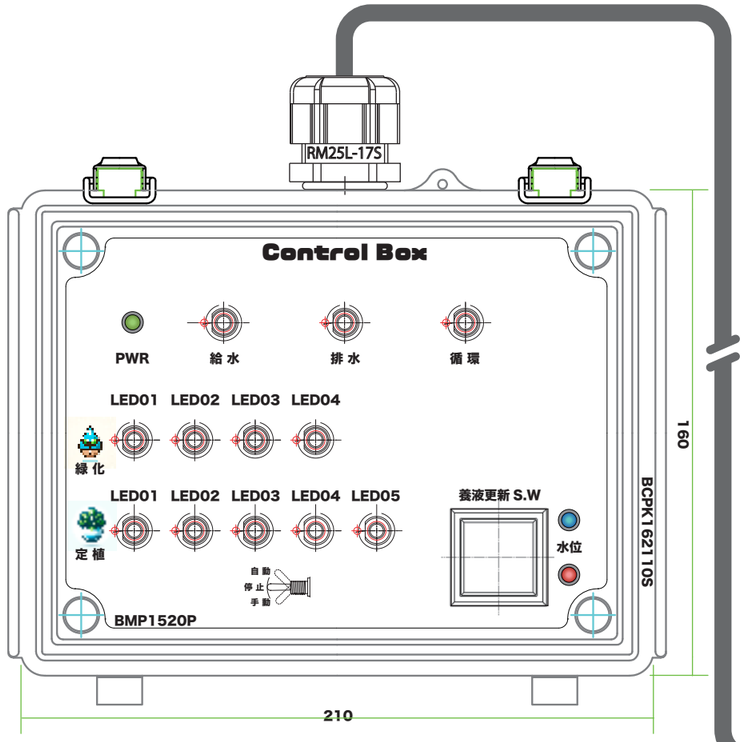

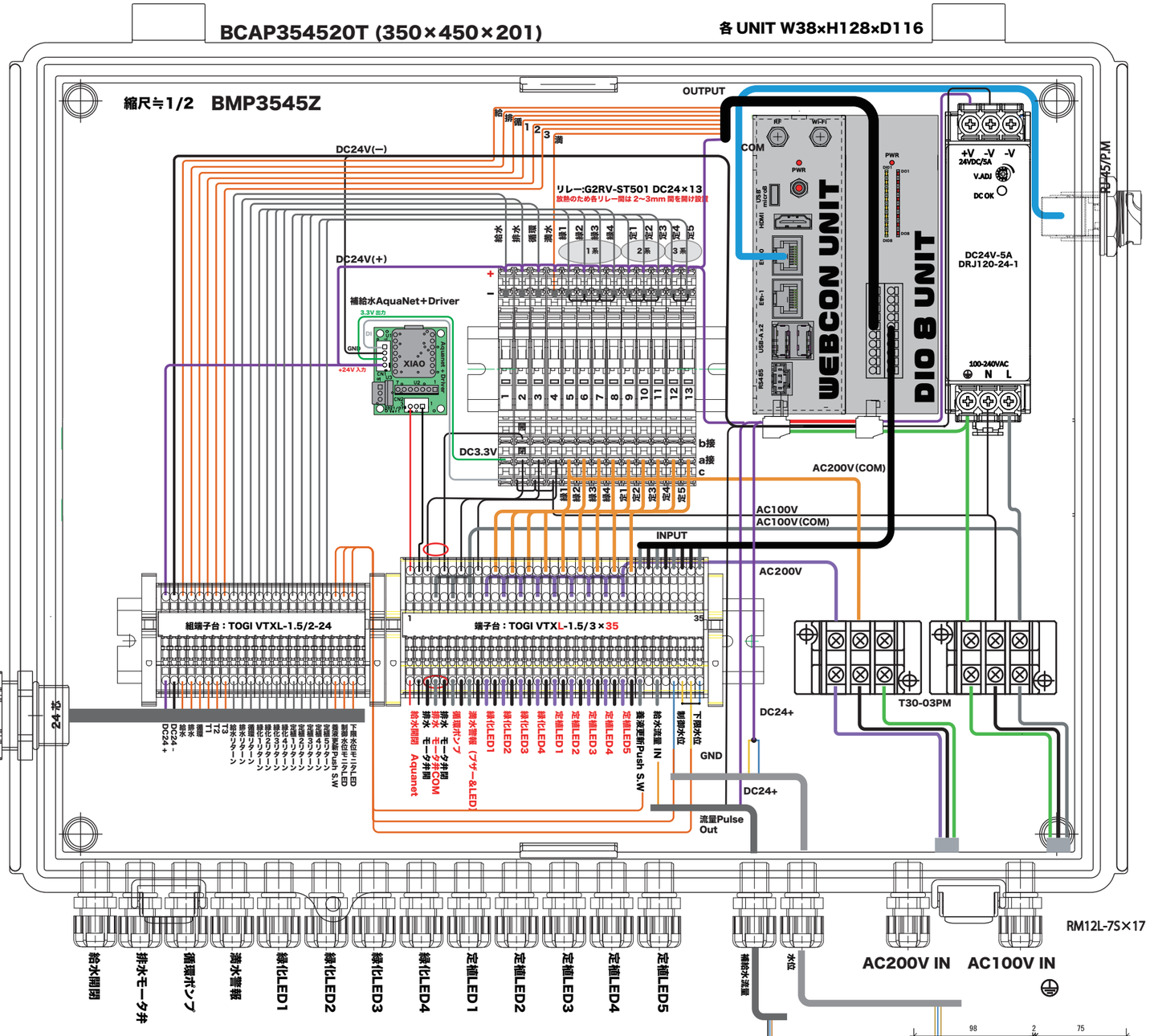

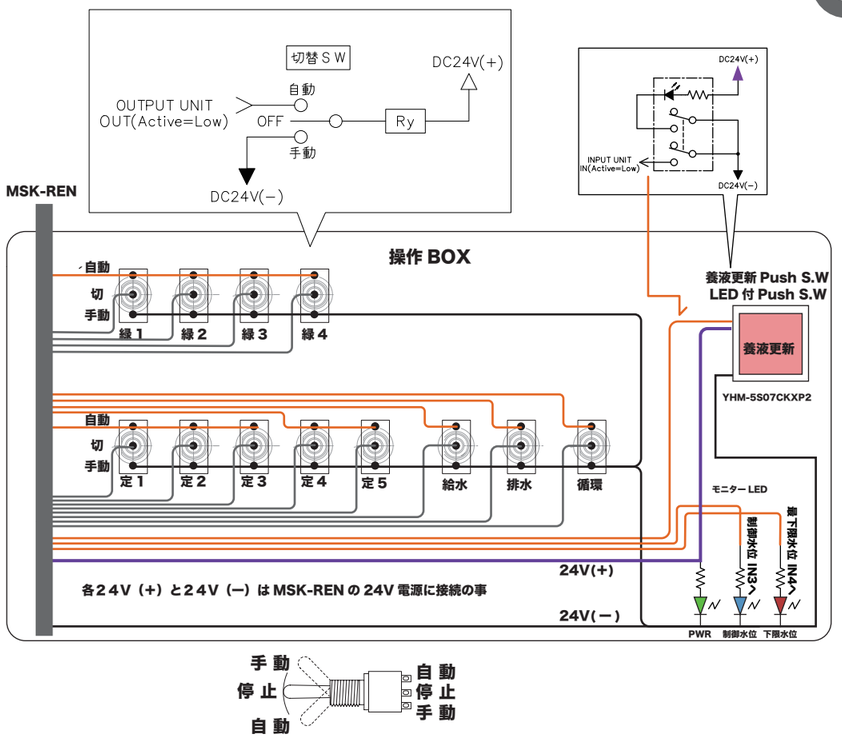

OUTPUT

OUTPUT１

端子No	信号名	信号説明	端子No	信号名	信号説明
1	O01	給水　Aquanet	2	O02	排水
3	O03	循環ポンプ	4	O04	満水警報
5	O05	緑化１〜４：系統１	6	O06	定植１〜３：系統２
7	O07	定植４・５：系統３	8	O08	
COM GND ― 9	COM	COM1　GND	― 10	COM1	

INPUT

端子No	信号名	信号説明	端子No	信号名	信号説明
1	I01	養液更新指令	2	I02	給水流量
3	I03	制御水位	4	I04	下限水位
5	I05		6	I06	
7	I07		8	I08	
9	COM	接点-コモン	10		

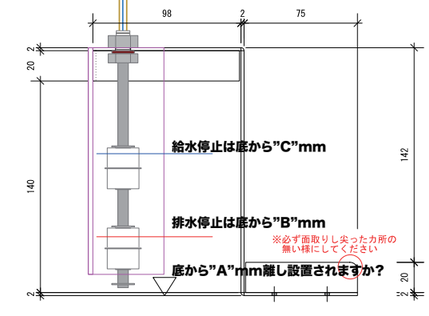

給水流量センサ
FDQ-20C
Pulse 出力

水位センサ（ブラケット含む）
接点出力