□　水耕制御盤” MSK5”　□

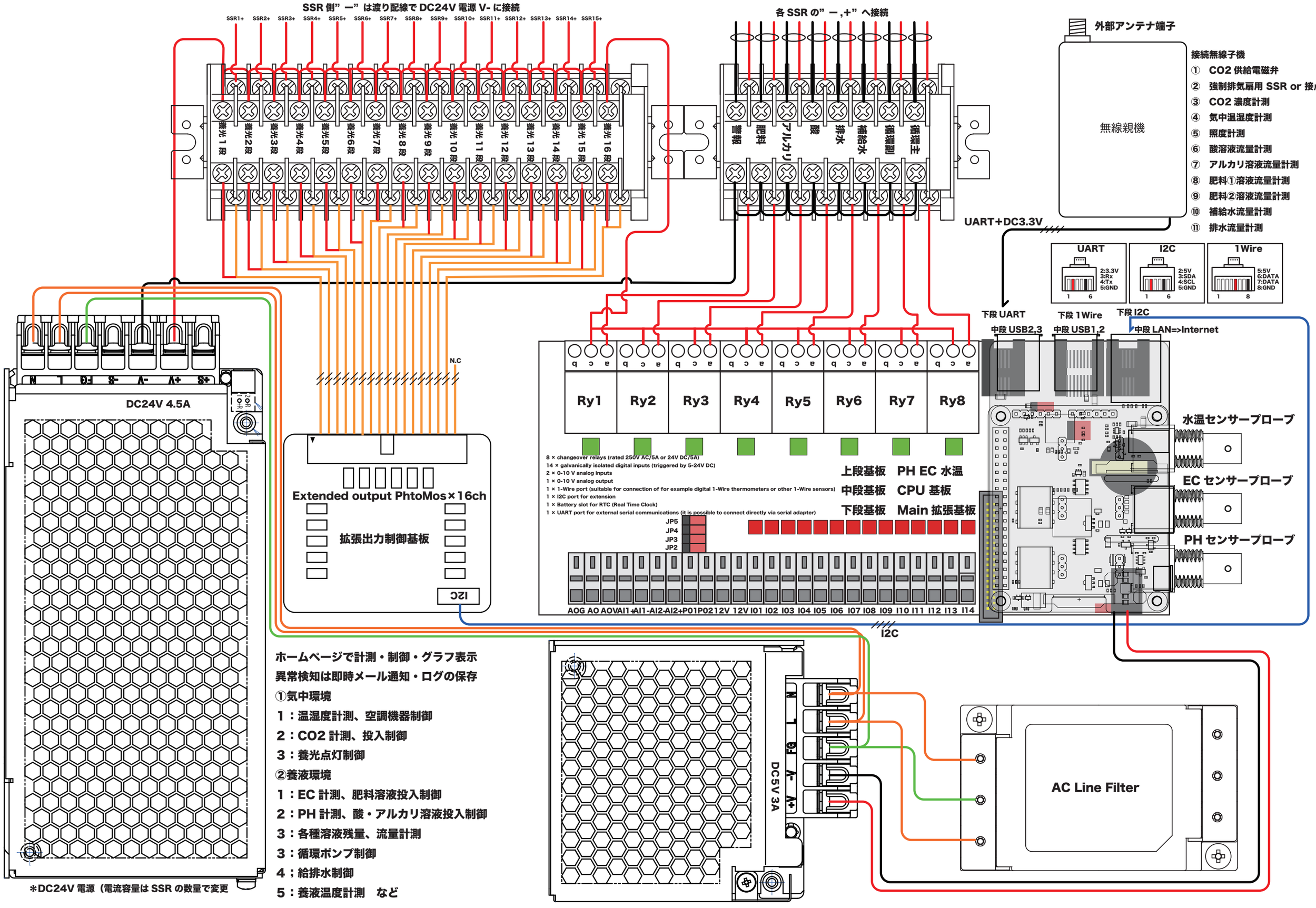

ホームページで計測・制御・グラフ表示
異常検知は即時メール通知・ログの保存

①気中環境
1：温湿度計測、空調機器制御
2：CO2 計測、投入制御
3：養光点灯制御

②養液環境
1：EC 計測、肥料溶液投入制御
2：PH 計測、酸・アルカリ溶液投入制御
3：各種溶液残量、流量計測
3：循環ポンプ制御
4；給排水制御
5：養液温度計測　など

＊DC24V 電源（電流容量は SSR の数量で変更